| 品　番 | 品　名 | 個数 |
|---|---|---|
| LU0903RAD1E | 洗面化粧台 | 1 |
| LU0903RAD1Y | 洗面化粧台（寒冷地形） | 1 |
| LUM4510PNN | 化粧鏡 | 1 |

※止水栓（別途手配）

| | | |
|---|---|---|
| JL221F150WMSY30 | 床給水用止水栓 | 2 |
| JL221-75WMSY | 壁給水用止水栓 | 2 |

※壁排水用部材（別途手配）

| | | |
|---|---|---|
| ME44131 | L管 | 1 |
| LUMEH70-200-32B | 配管アダプター（VP50・VU50用） | 1 |

※洗面化粧台には、床排水用トラップを付属
※洗面化粧台には、止水栓は含まれない
※湯水混合水栓は、節湯C１形、吐水口引出式

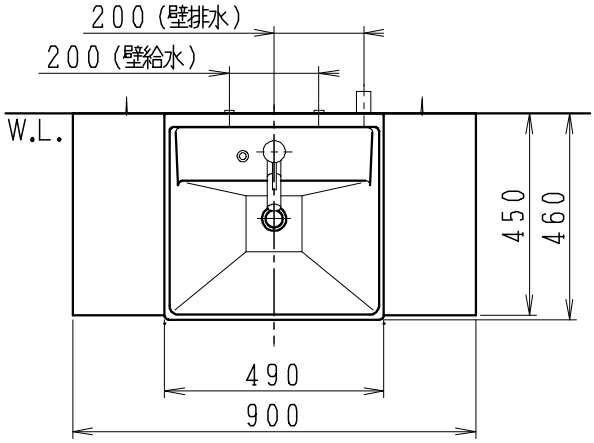


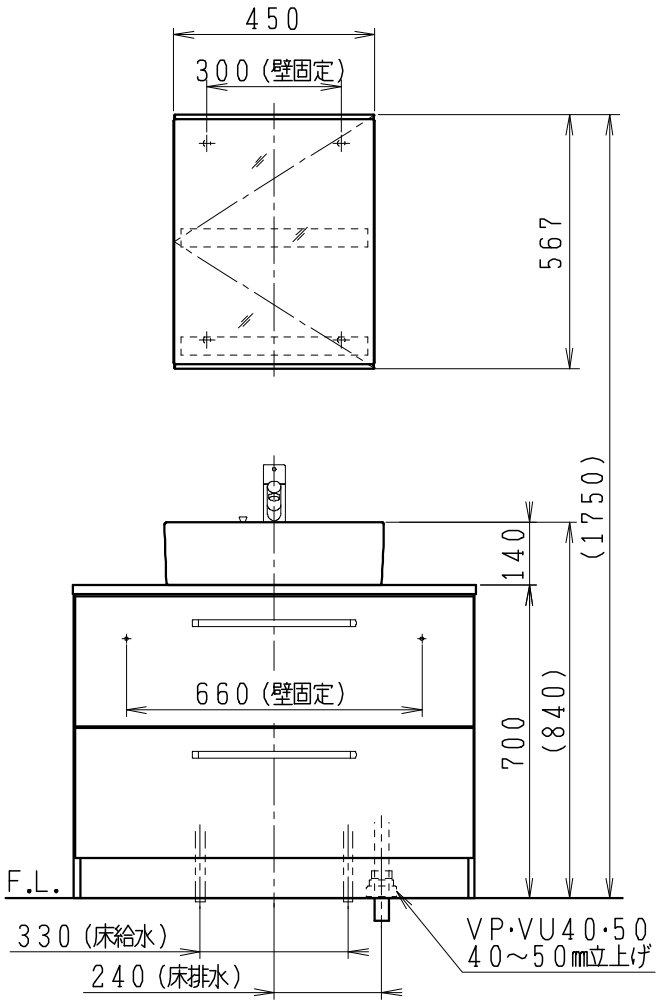


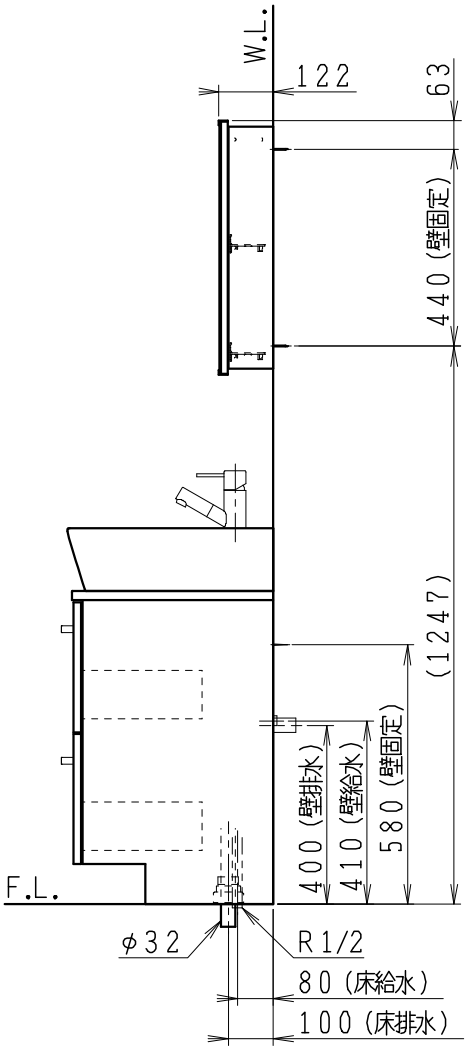


| 製図 | 写図 | 検図 | 承認 | 品名 | 900mm幅 洗面化粧台 | 品番 | LU0903RA型 | 尺度 | 1/15 |
|---|---|---|---|---|---|---|---|---|---|
| 福地 | | | | Janis ジャニス工業株式会社 | | 図番 | LUA11530 | | |
| '24・6・17 | ・・ | | | | | | | | |