器具明細

	品番	品名	個数
	CS98L	簡易水洗便器	1
※	NC170LFY-T	アングル形止水栓	1
	NC7VJ	ワンタッチ式紙巻器	1

床給水の場合

※	NC140LSKY-T	ストレート形止水栓	1

止水栓と紙巻器は別途手配になります。

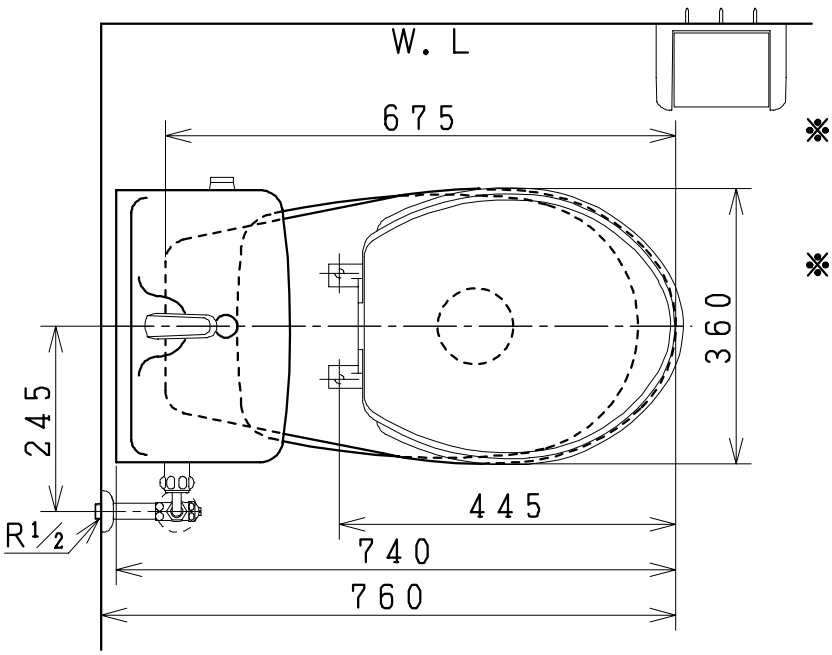

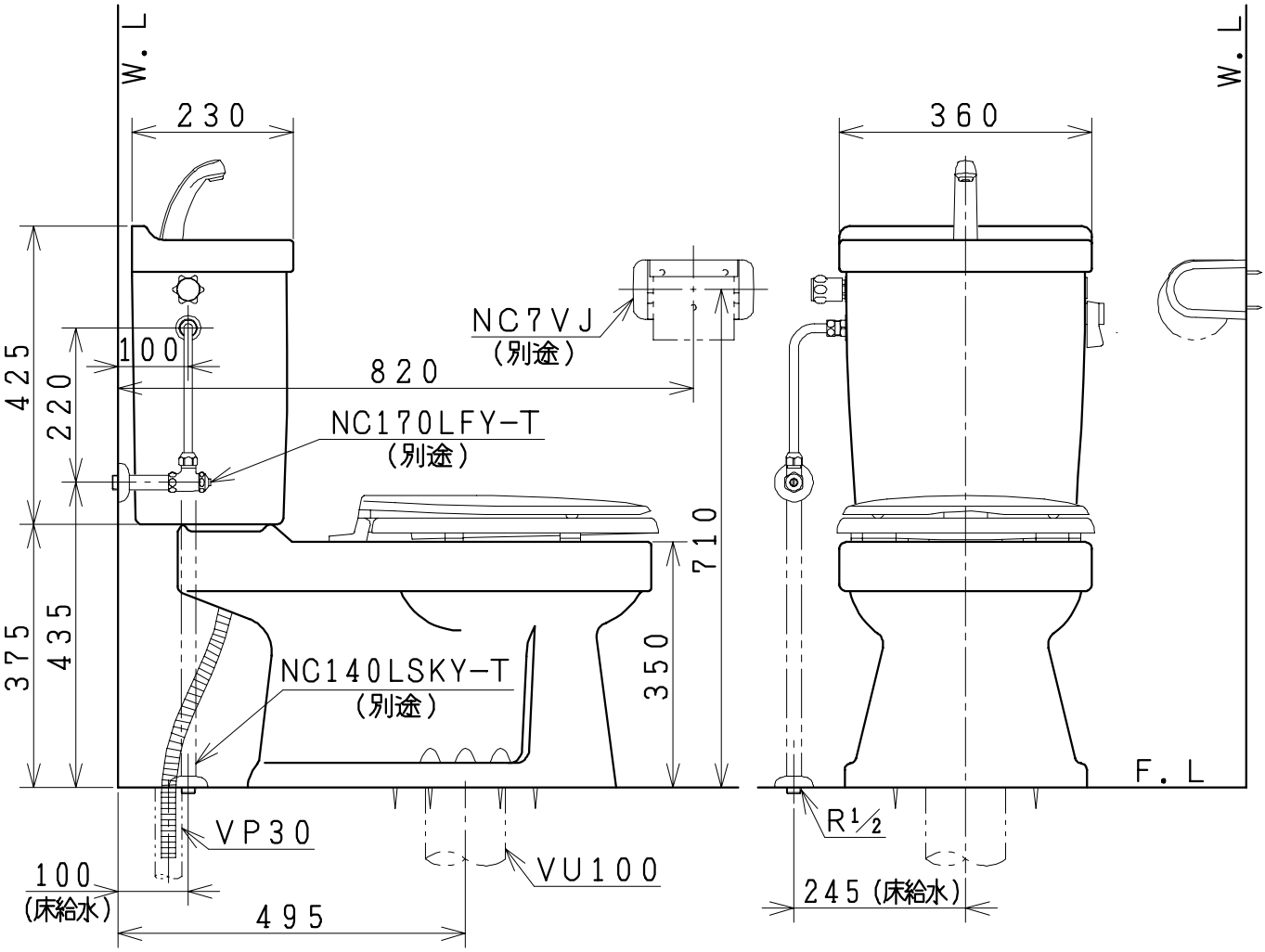

製図	写図	検図	承認	品名	手洗付簡易水洗便器	品番	CS98L	尺度	1/10
	風穴	間瀬ゆ	又場		ジャニス工業株式会社	図番	C0201290		
・・	17・2・14								