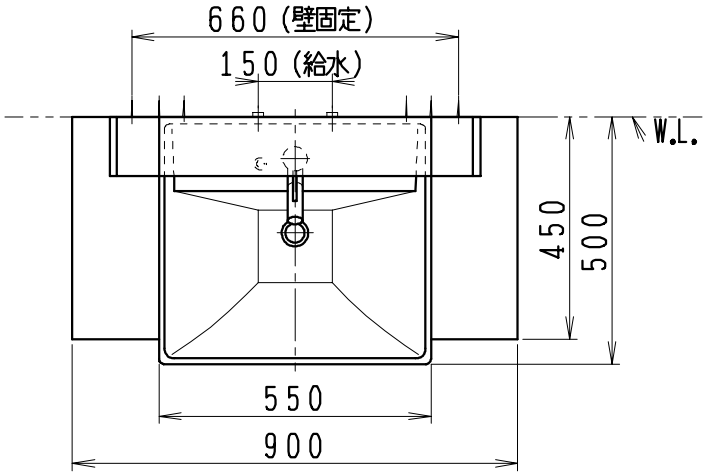

品　番	品　名
LU903CSD	洗面化粧台
LU903CSDY	洗面化粧台：寒冷地仕様
LUM751CSKH	化粧鏡台

※化粧鏡台
　電源：100V，50/60Hz
　コンセント容量：1200W
※止水栓は別途
※本図の止水栓位置は参考寸法とする

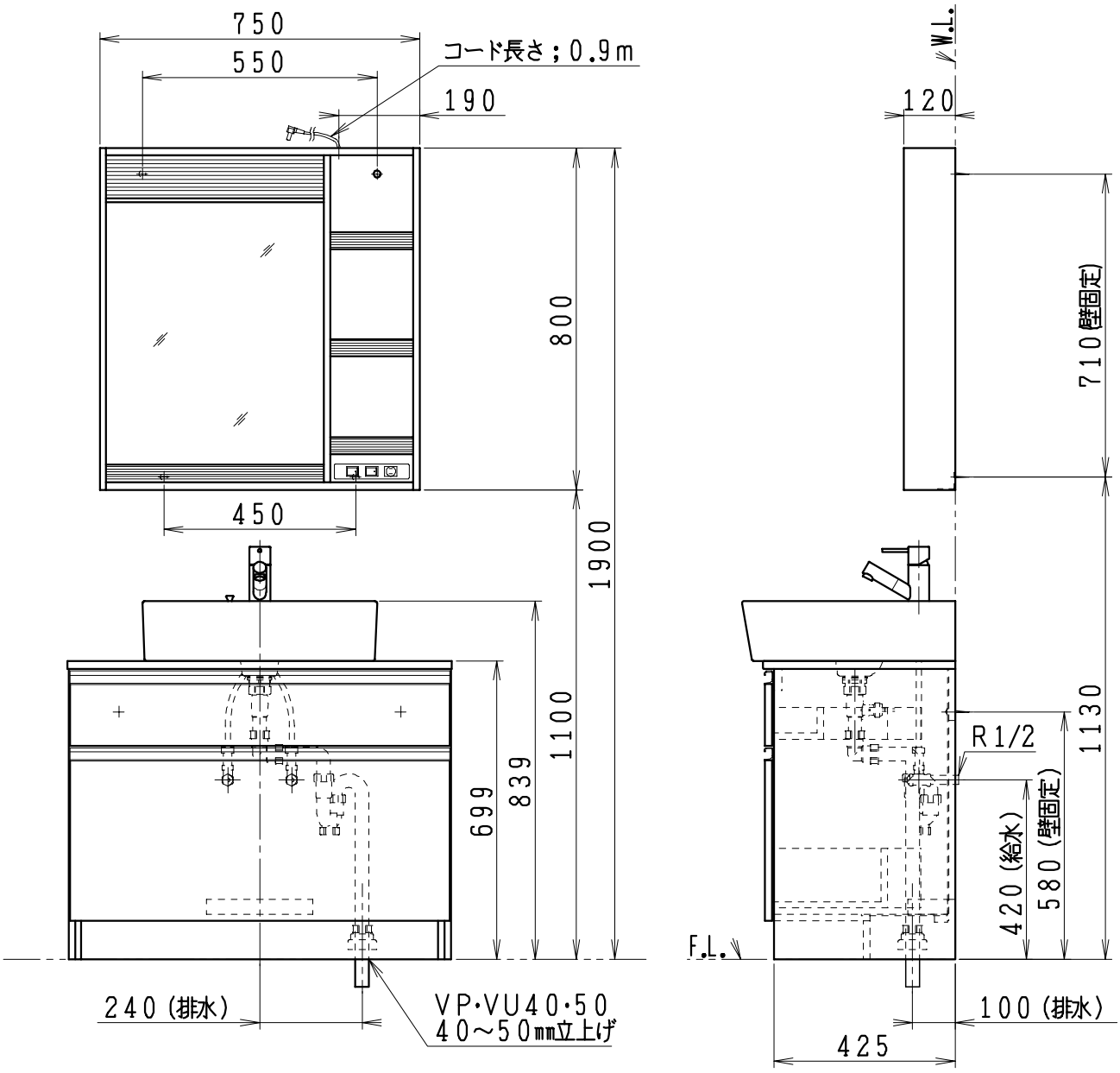

製　図	写　図	検　図	承　認	品名	900mm幅 洗面化粧ユニット	品番	LU903CSD型 LUM751CSKH	尺度	1/15
間瀬		中村	古林	ジャニス工業株式会社		図番	LUA10100		
20･12･3	・　・								